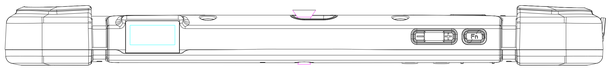

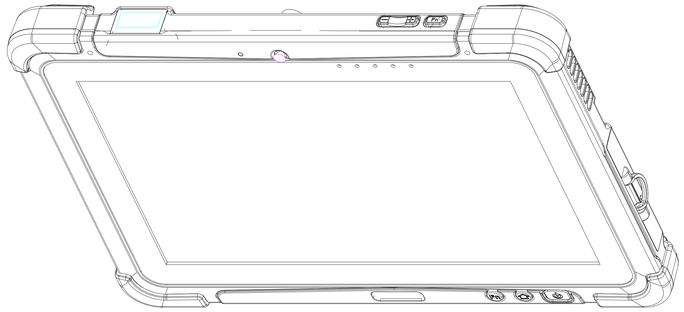

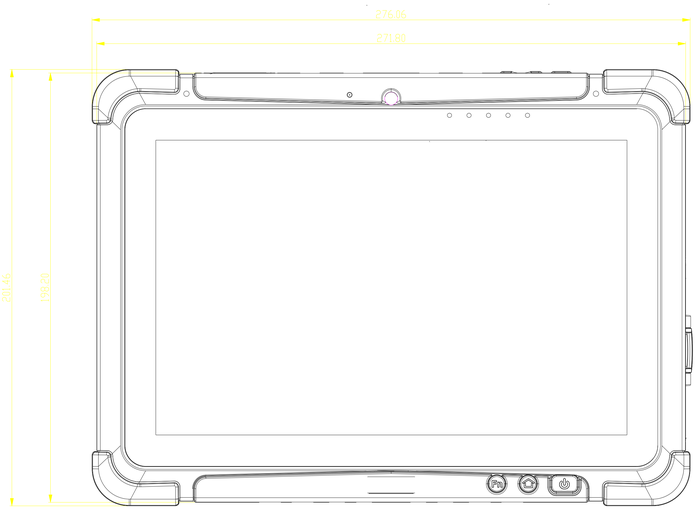
276.06
271.90
281.46
292.20

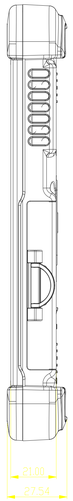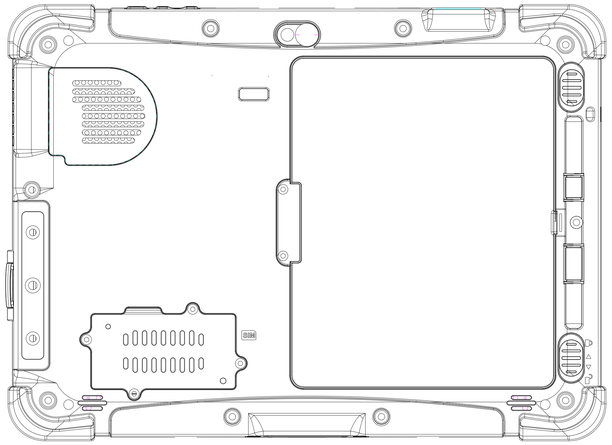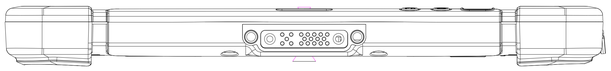
21.00
27.54