LX-VC06N 図面

Logitec

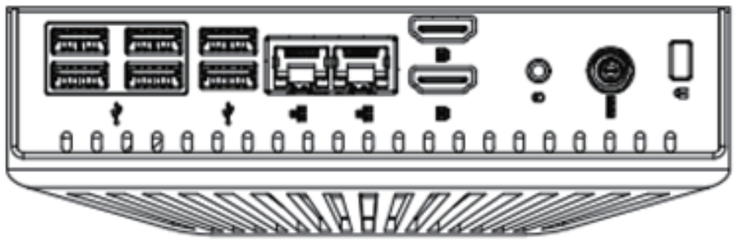

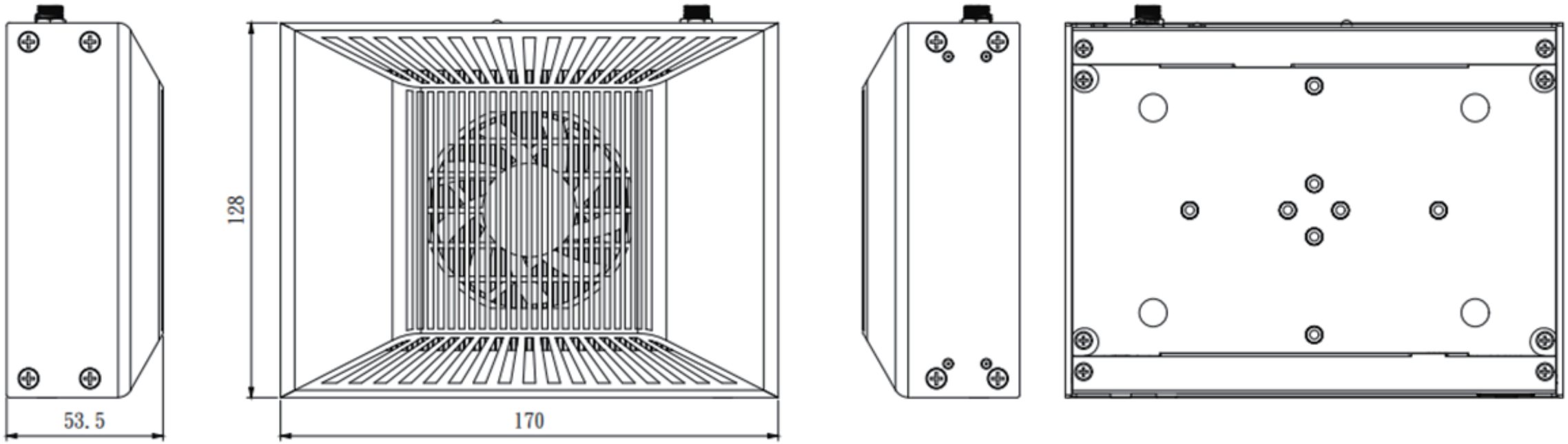

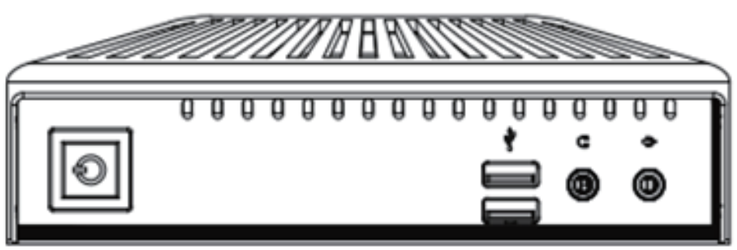

注記
　寸法は突起物を含まない

単位：mm

Vol.1