外 観 図 面　カスタムコントローラ　型番 LZ-AA10C/A2G

Logitec

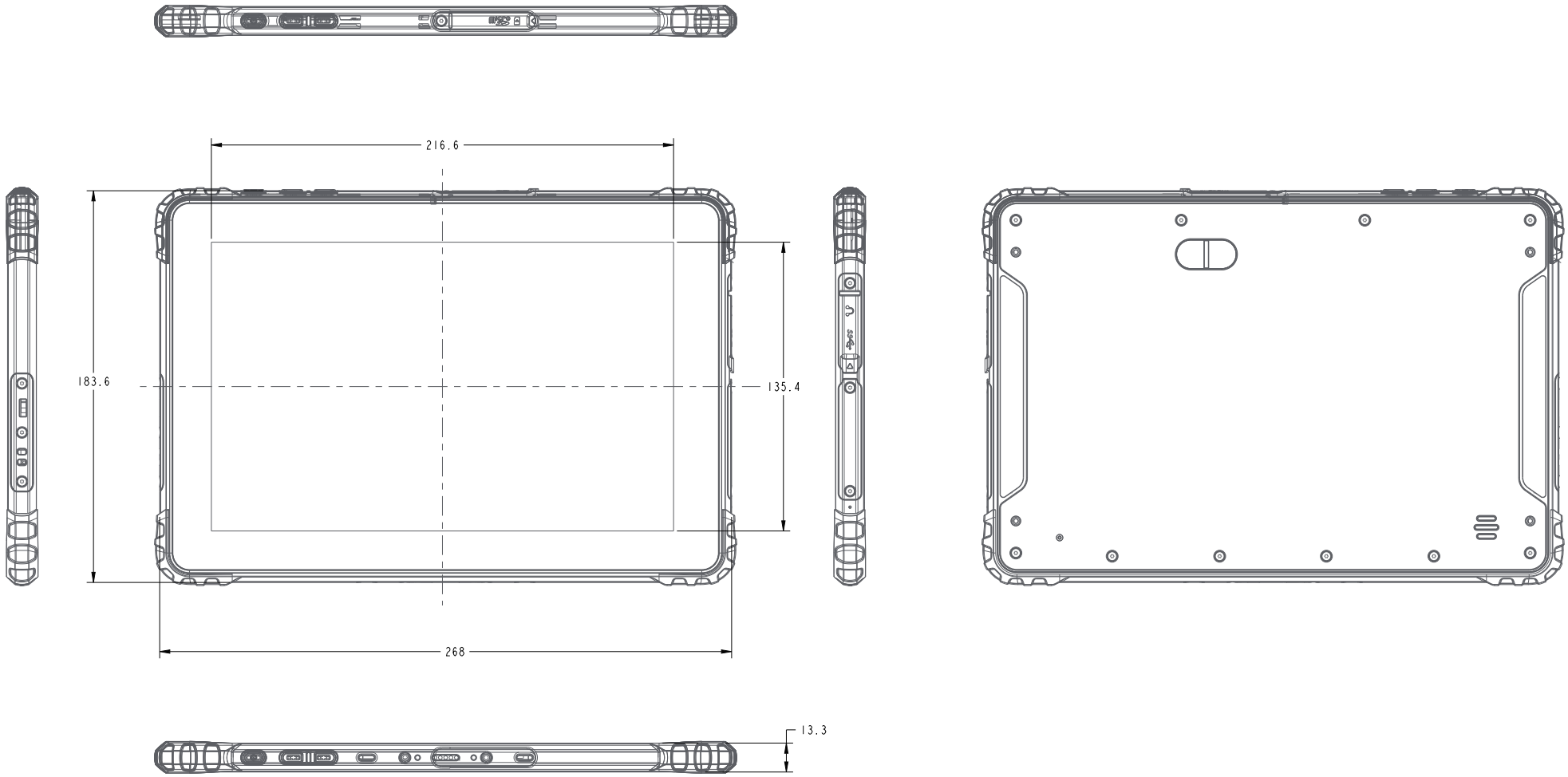

Unit: mm