堅牢タブレット

LZ-WE10 シリーズオプション
ユーザーズマニュアル

Logitec

目次

取り扱い上のご注意 ····· 3
製品を正しく使用するために ····· 11
1. PC-LZWBDTCR01(デスクトップクレードル) ····· 15
2. PC-LZWEHDST01(ハンドストラップ) ····· 18
3. PC-LZWEBT01(交換用標準バッテリー) ····· 20
4. PC-LZWEBGBT01(交換用大容量バッテリー) ····· 22
5. PC-LZWEBTCH01(バッテリー充電台) ····· 26
6. PC-LZWEDMBT01(ダミーバッテリー) ····· 28
7. PC-LZWEVESA01(VESA マウントキット) ····· 30
8. PC-LZWBLAN01(有線 LAN 拡張コネクター) ····· 33
9. PC-LZWBCOM01(COM 拡張コネクター) ····· 35
10. PC-LZWEBCR01(バーコードリーダー) ····· 37
11. PC-LZWENFC01(NFC アダプター) ····· 41
12. PC-LZWBAC01(AC アダプター) ····· 43
13. PC-LZWEACTPN01(専用アクティブペン) ····· 44

■本書をお読みいただく前に

本書では製品を正しく安全に使用するための重要な注意事項を説明しています。
必ずご使用前にこの注意事項を読み、記載事項にしたがって正しくご使用ください。

- 本書は読み終わった後も、必ずいつでも見られる場所に保管してください。
- 本書の内容の一部又は全部を無断で複製･転載することを禁止させていただきます。
- 本書の内容に関しては万全を期しておりますが、万一ご不審な点がございましたら、当社テクニカル サポートまでご連絡願います。
- 本書に記載されている機種名やソフトウェアのバージョンは本書作成時の情報です。最新情報については、当社テクニカルサポートへお問い合わせください。
- 本書に記載の内容は、改良などのために予告なく変更する場合があります。
- 本書に基づいて運用した結果による損失、利益の逸失の請求等につきましては、当社ではいかなる責任も負いかねますので、あらかじめご了承ください。
- 本書で指定された設定以外にした場合、動作保証外となる場合があります。
- 本書及びリカバリーディスクは、日本語表示を基本にしています。
  Sorry. A RecoveryDisc and this reference manual are available in Japanese only.

■取扱い上のご注意

●本製品を正しく安全に使用するために

本書では製品を正しく安全に使用するための重要な注意事項を説明しています。　必ずご使用前にこの注意事項を読み、記載事項にしたがって正しくご使用ください。

●表示について

この「取扱い上のご注意」では以下のような表示（マークなど）を使用して、注意事項を説明しています。内容をよく理解してから、本文をお読みください。



危険 ◀この表示を無視して取扱いを誤った場合、使用者が死亡または重傷を負う危険が切迫して生じる可能性がある項目です。



警告 ◀この表示を無視して取扱いを誤った場合、使用者が死亡または重傷を負う危険性がある項目です。



注意 ◀この表示を無視して取扱いを誤った場合、使用者が障害を負う危険性、もしくは物的損害を負う危険性がある項目です。



◀三角のマークは、何かに注意しなければならないことを意味します。三角の中には注意する項目が絵などで表示されます。例えば、左図のマークは感電に注意しなければならないことを意味します。



◀丸に斜線のマークは、何かを禁止することを意味します。丸の中には禁止する項目が絵などで表示されます。例えば、左図のマークは分解を禁止することを意味します。



◀塗りつぶしの丸のマークは、何かの行為を行なわなければならないことを意味します。丸の中には行なわなければならない行為が絵などで表示されます。例えば、左図のマークは電源ケーブルをコンセントから抜かなければならないことを意味します。

危険



●バッテリーを火中に投入したり、加熱したりしないでください。発熱・発火・破裂・爆発の原因となります。



●バッテリーに対してくぎなど尖ったもので刺さないでください。また、衝撃を与えたり、分解・改造をしないでください。液漏れ・発熱・発火・破裂の原因となります。



●バッテリーを火のそばや炎天下など、対応温度・環境以外で高温の場所での充電・使用・放置をしないでください。液漏れ・発熱・発火・破裂の原因となります。



●指定外のバッテリーパックを使用しないでください。製品指定外のバッテリーパックを使用しますと液漏れ・発熱・発火・破裂の原因となります。



●バッテリーのプラス (+) とマイナス (-) を金属などで接触させないでください。
濡らしたり、ネックレス・ヘアピンなどの金属といっしょに持ち運んだり保管するとバッテリーの端子が接触し、感電・液漏れ・発熱・発火・破裂の原因となります。

警告

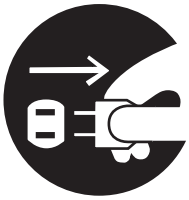

●本製品から異臭や煙が出た時は、ただちに電源を切り、電源プラグをコンセントから抜いて当社テクニカルサポートにご相談ください。



●本体内部に金属類を差し込まないでください。また、水や油などの液体が入らないように注意してください。故障・感電・火災の原因となります。
※万一異物が入った場合は、ただちに電源を切り当社テクニカルサポートにご相談ください。

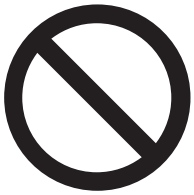

●本体の上に重量物を置かないでください。故障の原因となります。



●高温・多湿の場所、長時間直射日光の当たる場所、ほこりの多い場所での使用や保管は避けてください。また、周辺の温度変化が激しいと内部結露によって感電・故障・火災の原因となります。



●本製品には正弦波以外で出力される電源（UPS（無停電電源装置）や車載用 AC 電源など）に接続しないでください。火災の原因となります。



●電源ケーブル・AC アダプター・充電器は必ず製品仕様に合わせた正しい電源電圧のコンセントに接続してください。火災・故障の原因となります。

警告



●電源ケーブル・AC アダプター・充電器は破損しないように十分ご注意いただき、コネクターはしっかりと差し込んで使用してください。ケーブル部分を持って抜き差しすると、断線や被覆が破れて感電や火災の原因となります。



●電源ケーブル・AC アダプター・充電器のケーブルは必ず伸ばした状態で使用してください。束ねたり、ケーブルの上に物を乗せた状態で使用すると、過熱による火災の原因となります。



●電源ケーブル・AC アダプター・充電器 は必ず製品添付か当社指定の物をご使用ください。また、本製品に付属の電源ケーブル・AC アダプター・充電器を他の製品に使用しないでください。火災や故障の原因となる可能性があります。



●電源ケーブル・AC アダプター・充電器はなるべくコンセントに直接接続してください。タコ足配線や何本も延長したテーブルタップの使用は火災や感電の原因となります。

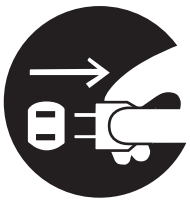

●本体を長期間使用しない場合は、電源ケーブル・AC アダプター・充電器のプラグをコンセントから抜いておいてください。火災や故障の原因となります。



●各コネクターとの接続を間違わないようご注意ください。誤ったコネクターや向きを間違えて無理に差し込みますと破損や故障の原因となります。



●本製品は静電気に影響を受ける部品が搭載されています。コネクターの接点部分やポートなどに素手で触れないでください。故障や誤動作の原因となります。

警告



●本製品を引火性ガスの発生する場所で使用したり、置いたりしないでください。火災の原因となります。



●本製品を油煙や腐食性ガスが発生する環境で使用・保管しないでください。故障の原因となります。



●本製品を高温または低温環境下で使用した後に触れる際には手袋などを使用して触れる様にしてください。けがややけどの原因となります。



●動作温度範囲内であっても、急激な温度変化にさらさないでください。故障の原因となります。



●梱包に使用している袋類は、お子様の手の届く所に置かないでください。口に入れたり、頭にかぶったりすると、窒息の原因となります。

警告



●濡れた手で本製品を扱わないでください。感電の原因となります。



●設置や移動の際は本製品を両手で持ち、足元へ落とさないようにご注意ください。



●本製品を使用する場合には正しい向きで設置してください。転倒により、ケガの原因や本製品の破損の原因となります。



●本製品の使用中や使用直後は本体の高温部や電源ケーブル・AC アダプター・充電器に長時間触れないでください。やけどや低温やけどの原因となります。



●本製品は絶対に分解・改造しないでください。感電や故障の原因となります。分解の必要が生じた場合は当社テクニカルサポートにご相談ください。

注意



●本体が汚れた場合は必ず電源を切ってから、柔らかい布に水または中性洗剤を含ませ軽くふいてください。（本体内に垂れ落ちるほど含ませないよう気をつけてください）揮発性の薬品（ベンジン・シンナーなど）を用いますと、変形や変色の原因となります。



●本製品には、有寿命品が含まれております。液晶パネル・バックライト・タッチパネル・コンデンサ・AC アダプター等の経時による劣化（輝度の変化・色の変化・輝度と色の均一性の変化・焼き付き・欠点の増加・感度低下・機能低下など）生じた場合は、保証期間でも有償修理となります。



●本製品には、バッテリーなど消耗品が含まれています。消耗品は使用環境・使用時間・時間の経過に伴って劣化・消耗し、動作が不安定になる原因となります。本製品を安定してお使い続けていただくためには、一定の期間で消耗品の交換をお客様にておこなってください。なお、交換した消耗品を廃棄する際は、地域の法令や条例に従って処分してください。



●本製品は、衝撃や振動の加わる場所、または加わりやすい場所での使用や保管は避けてください。故障の原因となります。また、本製品が振動により落下することでけがの原因となります。



●本製品をラジオ・テレビ等の近くで使用しますと、ノイズを与える事があります。また、近くに強い電磁波を発生する装置がありますと本製品が誤動作する可能性があります。必ず離してご使用ください。

注意



●本製品にはバッテリー (二次電池) が搭載されています。バッテリーは電池の特性により、劣化に伴って膨張する事があります。膨張したバッテリーをそのまま利用すると本体の故障の原因となります。速やかに新しいバッテリーパックに交換するか、お客様にてバッテリー交換ができない機種の場合は当社テクニカルサポートまでバッテリー交換の依頼を行ってください。なお、バッテリーは消耗品ですので、交換は保証期間内でも有償となります。

■製品を正しく使用するために

●本製品の仕様、デザイン等は、製品改良などのために予告なく変更する場合があります。
●本製品を運用した結果による損失、利益の逸失の請求等につきましては、当社ではいかなる責任も負いかねます。あらかじめご了承ください。
●本製品に保存したデータについては、理由を問わず一切の保証はいたしかねます。誤操作、落雷などの自然災害、経年劣化や不慮の事故等による製品故障に備え、重要なデータはあらかじめバックアップ（データの複製）をお願いします。
●本製品は、人命に関わる設備や機器、および高い信頼性や安全性を必要とする設備や機器（医療関係、航空宇宙関係、輸送関係、原子力関係等）への組み込み等は考慮されていません。これらの設備や機器で本製品を使用したことにより人身事故や財産損害等が発生しても、当社ではいかなる責任も負いかねます。
●本製品の仕様は、搭載されたハードウェア・ソフトウェアの機能が全て使用できる事を保証するものではありません。また、本製品に接続した全ての機器の動作を保証するものではありません。
●本製品は日本国内仕様です。海外での使用に関して当社ではいかなる責任も負いかねます。また当社では海外使用に関するサービス･サポートは一切行っておりません。
●通風孔や、各コネクターのチリ・ホコリ等は定期的に取り除いてください。
●本製品の寿命は１日８時間、１週間５日稼働で約５年です。

■お問い合わせ窓口

技術的なお問い合わせ (テクニカルサポート)、修理受付窓口に関しては、製品添付の保証書に記載されています。

■本製品使用上のご注意

●高温環境で継続的に使用すると製品寿命が短くなります。
●本製品は経年劣化や設置場所により、色落ち･変色等が発生する可能性がありますが、製品の使用に影響ありません。
●本製品の特殊環境性能 (耐衝撃落下性能、耐振動性能、防塵防滴性能等）は製品の無破損、無故障を保証するものではありません。
●オプション品の取付や本体の固定でネジを使用する際は、マニュアルに記載のネジ径で、ネジ穴深さを超えない長さのネジを使用してください。ネジ穴深さを超えるネジを使用するとネジが本体内に突き抜け、破損する可能性があります。十分にご注意ください。
●オプション品の取付や本体の固定でネジを使用する際は、マニュアルに記載の推奨トルク値で締め付けてください。締付トルクが弱い場合は本体の脱落の可能性があります。また、締付トルクが強すぎる場合は本体を破損する可能性があります。十分にご注意ください。
●本製品を消毒・清掃するには以下の薬剤を柔らかい布にしみこませ、本体を拭う様にして消毒してください。また、薬剤の使用に関しては、当該薬剤の使用用途・注意事項をご確認のうえ、ご使用ください。
　・イソプロピルアルコール（70%）
　・エタノール（75%）

■電波障害自主規制について（VCCI- クラス A）

この装置は、クラスＡ機器です。
この装置を住宅環境で使用すると電波妨害を引きおこすことがあります。
この場合には使用者が適切な対策を講ずるよう要求されることがあります。
VCCI-A

■バッテリーに関するご注意

●バッテリーの劣化に関して

バッテリーは消耗品で、充放電を繰り返すことや、保管方法により徐々に劣化し、性能が低下していきます。また、バッテリーの劣化に伴い、バッテリーが膨張することがあります。これはリチウムイオンバッテリーの特性であり、安全上問題はありませんが、内部機器を圧迫し、故障の原因となります。
このため、バッテリー駆動時間が極端に短くなった時や、バッテリーが膨張している場合は、バッテリーの寿命が近づいておりますので、お早めに 当社テクニカルサポートにご相談ください。

以下の様な運用はバッテリーの劣化を加速させることにより、寿命が低下する原因となりますので、ご注意ください。

・充電しながらの長時間の使用
・AC アダプターからの電源供給を受けている状態での長時間の使用 (電源 ON 状態)
・高温環境下での充電、継続的な使用
・満充電状態での長期保管
・バッテリー残量が 0% の状態での長期保管

●バッテリー駆動時間に関して

・バッテリー駆動時間は、動作環境、液晶の輝度、システム設定により変動します。
バッテリー駆動時間測環境については、次の Web ページをご覧ください。
https://pc.logitec.co.jp/qa/qa011.html
・低温環境下での使用はバッテリー駆動時間が短くなったり、起動に時間がかかることがありますので、ご注意ください。
・バッテリーが劣化することで、バッテリー駆動時間が短くなります。

●バッテリー充電時間に関して

・バッテリー充電時間は、動作環境、システム設定により変動します。 また、完全放電したバッテリーを充電すると時間がかかる場合があります。
・バッテリーを充電する場合は添付若しくは指定の仕様の AC アダプターをご使用ください。また、安定して充電できるかなど、事前に動作確認することをお勧めします。

●バッテリーが完全放電した場合の対処について

・長期間バッテリーを放置した場合、本体の待機電源に依る放電やバッテリー自体の自然放電により、完全放電状態になってしまうことがあります。
・完全放電したバッテリーを再充電する際、AC アダプター・充電器を接続しても充電ランプが点灯しないことが有ります。その場合、数分間充電を続けた後に AC アダプター・充電器を抜き差しすると充電ランプが点灯します。

●バッテリーの保管に関して

・充電している状態のままで保管・放置しないでください。
・本製品にバッテリーを装着している場合は 1 ヶ月に 1 度、バッテリーパックが着脱可能なモデルの場合、取り外した状態では 6 ヶ月に 1 度の充電を行ってください。(それぞれ、満充電状態の場合)

●充電器に関して

・タブレット本体の充電が完了したら、充電器を家庭用コンセントから抜き、製品本体から充電器をはずしてください。
・付属の充電器では、製品本体をご使用になりながらの充電はお控えください。

マニュアル中の表示について

本機を使用するにあたり役に立つ情報の提供や、ハードウェアの破損、故障の可能性の警告のため、次の「メモ」、「重要」、「注意」の 3 つの記載が本マニュアルでは使用されています。

メモ
役に立つ情報を記載しています。

重要
知っておいていただきたい重要な情報を記載しています。

注意
ハードウェアの破損、故障の可能性があることや、問題を回避する方法を説明しています。

1. PC-LZWBDTCR01(デスクトップクレードル)

使用上のご注意

- LZ-WE10 シリーズ、WB10 シリーズ以外のタブレットをデスクトップクレードルに接続しないでください。故障の原因となります。
- タブレットをデスクトップクレードルに着脱する際は、正面から両手で着脱してください。
- タブレットとデスクトップクレードルがズレたり、斜めにならないように取り付けてください。タブレット本体の故障の原因になります。
- タブレットとデスクトップクレードルの接続コネクタに異物や汚れが無い事を確認してください。異物や汚れがある状態で接続すると、タブレット本体の故障の原因になります。
- デスクトップクレードルにはタブレット本体付属の AC アダプターをご使用ください。それ以外を使用されますと故障の原因となります。
- デスクトップクレードルの各機能は、AC アダプターで電力を供給しなければご使用になれません。
- デスクトップクレードルにタブレットを装着すると、ディスプレイを繋いでいない状態でも、タブレットはマルチディスプレイとして認識します。ご使用になるアプリケーションの動作への影響につきましては、事前に検証いただくことをお勧めします。
- 水滴等がピンへ触れると故障の原因になりますのでタブレット装着・脱着する際には、水滴等を拭き取った上で行ってください。

仕様

筐体色	黒
耐環境性能	防塵防滴：無し 耐落下性能：無し
電源	電源コネクター× 1 (19V DC IN)
I/O Port	USB 2.0(Type-A) ポート× 2 (背面× 2)
	有線 LAN コネクター (RJ-45) × 1 (10/100Mbps)
	VGA ポート× 1　(800 × 600, 1280 × 600, 1280 × 800)
使用環境	動作時　　温度：0~40℃　湿度：20~90% (ただし、結露無きこと) 非動作時　温度：-20~60℃　湿度：20~90% (ただし、結露無きこと)
外形寸法	幅 240 ×高さ 230 ×奥行 152mm (突起物含まず)
重量	0.81kg

付属品一覧

付属品無し

各部名称と機能、寸法

正面

[単位：mm]

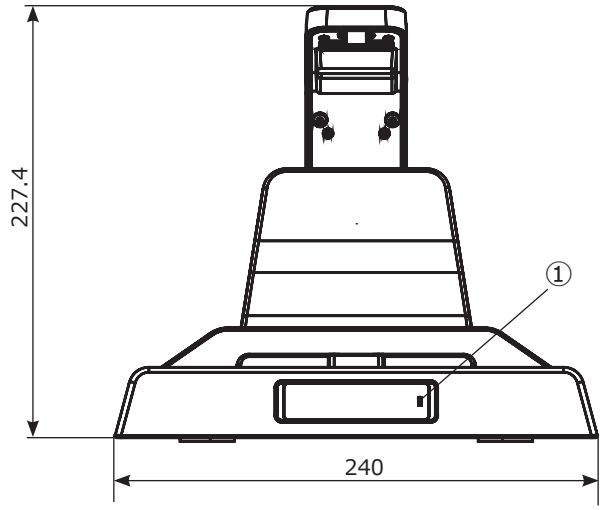

天面

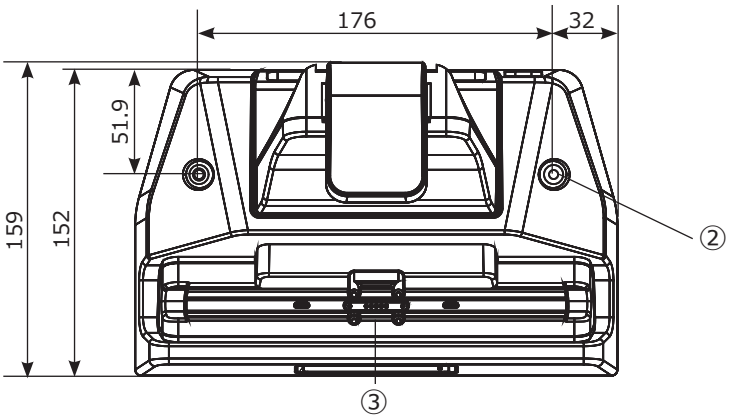

背面

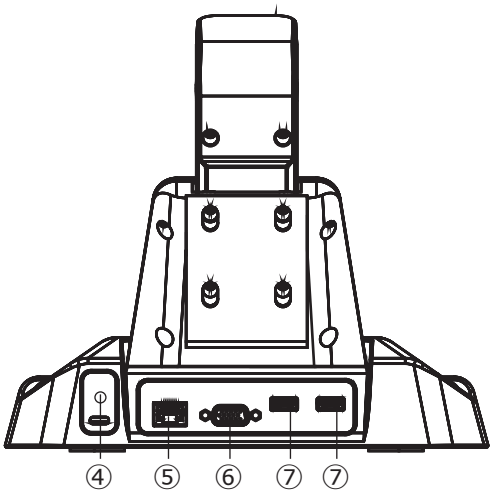

番号	名称	説明
①	タブレット接続ランプ	タブレットが正しく接続されていると緑色に点灯します。
②	クレードル固定穴	φ 4.6 の穴が 2 つ空いています。クレードルの固定用などに利用可能です。
③	タブレット接続コネクター	デスクトップクレードルとタブレットを接続します。
④	電源コネクター	タブレット本体付属の AC アダプターを接続して電源を供給します。
⑤	有線 LAN コネクター	有線 LAN ケーブルを接続します。
⑥	VGA コネクター	外部モニターと接続します。
⑦	USB2.0 ポート (Type-A)	USB 機器と接続します。

3．PC-LZWEHDST01(ハンドストラップ)

使用上のご注意

- 本製品は LZ-WE10 シリーズ以外には使用しないでください。
- 吊り下げた状態で、振り回したり、強く引っ張ったり、衝撃を与えないでください。
- 本製品を取り付けて 使用される際には必ず取付けネジの緩みがないか確認ください。
- 扉や突起物に引っかかったり、引き込まれない様十分ご注意ください。
- 本製品が切れかかっている場合は、使用しないでください。
- 本オプション品を PC 本体に取付け、固定する際は、必ず付属のネジを使用してください。ネジ穴深さを超えるネジを使用するとネジが本体内に突き抜け、破損する可能性があります。十分にご注意ください。
- 本オプション品を PC 本体に取付ける際は記載の推奨トルク値で締め付けてください。締付トルクが弱い場合は本体の脱落の可能性があります。また、締付トルクが強すぎる場合は本体を破損する可能性があります。十分にご注意ください。

仕様

素材	合成皮革
耐環境性能	防塵防滴：IP65 耐落下環境：1.5m
色	黒
外形寸法	幅 178 ×長さ 252 × 高さ 20mm (突起物含まず)
重量	84.8g

付属品一覧

ネジ (M4 × 5mm)	本製品を LZ-WE10 シリーズのタブレットへ取り付ける為にご使用ください。(4 個使用)

外観図

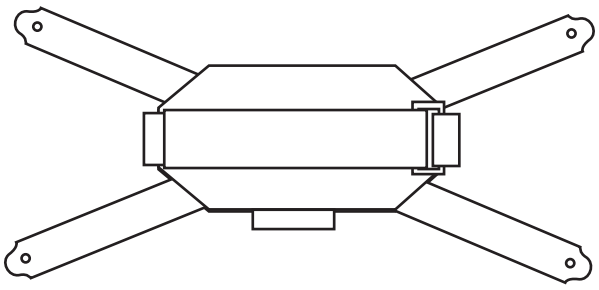

PC-LZWEHDST01 取付手順

PC-LZWEHDST01 を取り付ける際は、タブレット本体のゴム脚を外し、そのネジ穴に、付属のネジ 4 個を使用して取り付けます。

【事前準備】

- PC-LZWEHDST01 本体　1 個
- ネジ（M4 × 5mm）　4 個　製品に付属しています
- プラスドライバー (#1)　1 個　※お客様にて事前にご準備願います。

1） 図の丸の部分のネジを外し、ゴム脚を取り外す (4 か所)

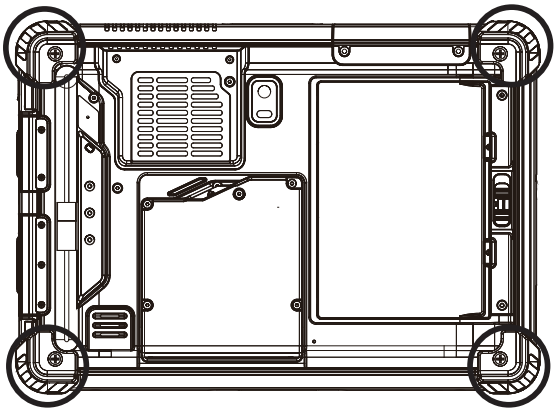

2） 下図のようにハンドストラップを付属のネジ(M4×5mm)で固定する(4か所:推奨トルク値：0.25N・m)

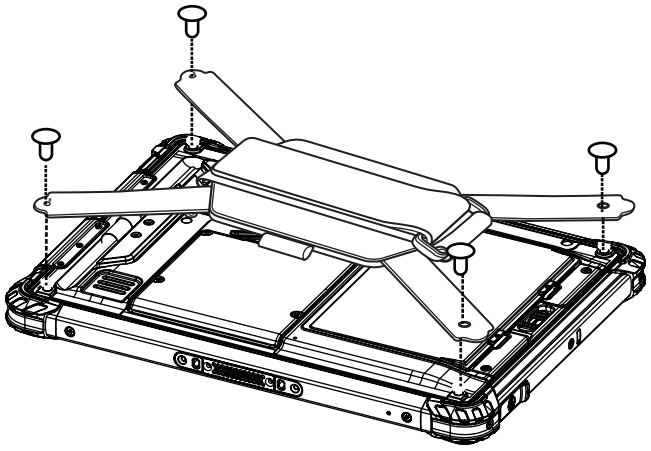

４．PC-LZWEBT01(交換用標準バッテリー)

使用上のご注意

- LZ-WE10 シリーズ以外のタブレットに本製品を装着しないでください。故障の原因となります。
- 本製品を充電する場合は、当社指定の充電方法で充電ください。
  LZ-WE10 シリーズのタブレットに装着し、充電する。
  バッテリー充電台（PC-LZWEBTCH01）に接続し、充電する。
- 本製品に変形・膨張・異臭・異音・漏出・その他の異常が見られる場合には、絶対に使用および充電しないでください。そのまま使用または充電されますと事故の原因となります。
- 長期間使用せずに保管を行う場合は、2 ヶ月に 1 度バッテリーパックの充電を行ってください。充電がされない場合、故障の原因になります。
- バッテリーは消耗品であり、充放電を繰り返すことで性能が徐々に劣化し、場合によってはバッテリーが膨らむことがあります。 バッテリーが膨らんでいるなどの異常が見られる場合は、すぐに使用を中止していただき修理センターなどへご相談ください。 バッテリーの膨らんでいる状態で使用を続けることにより端末の別箇所に破損が発生した場合は、有償修理となります。

仕様

色	グレー
耐環境性能	防塵防滴：IP65(本体装着時) 耐落下性能：1.5m
使用環境	使用時：装着する機器 (タブレット PC、バッテリー充電台) の 使用環境に準ずる 保管時：温度：-20~60℃　湿度：20~90% (ただし、結露無きこと)
容量	11.55V 、4200mAh
表示器	バッテリー残量ランプ、確認ボタン付き
外形寸法	幅 123.65 ×長さ 89.9 × 高さ 15.7mm (突起物含まず)
重量	165g

付属品一覧

付属品無し

外観図

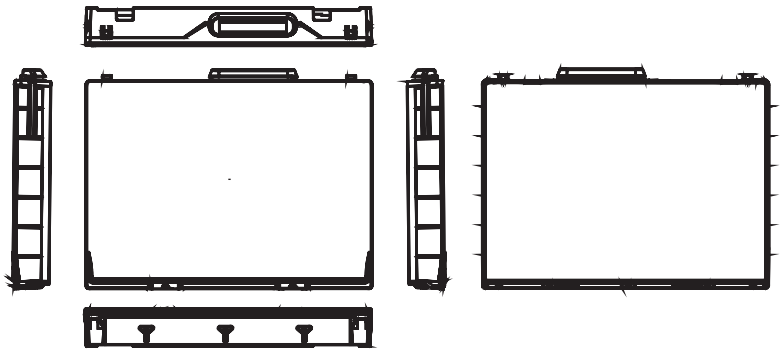

バッテリー残量ランプ

本バッテリーは、確認ボタンを押して点灯する LED の数によってバッテリー残量の目安を知ることができます。

	状態
①	バッテリ残量 100%～ 75%
②	バッテリ残量 74%～ 50%
③	バッテリー残量　49%～ 25%
④	バッテリー残量　24%～ 5%
⑤	バッテリー残量　5% 未満　（速い点滅）

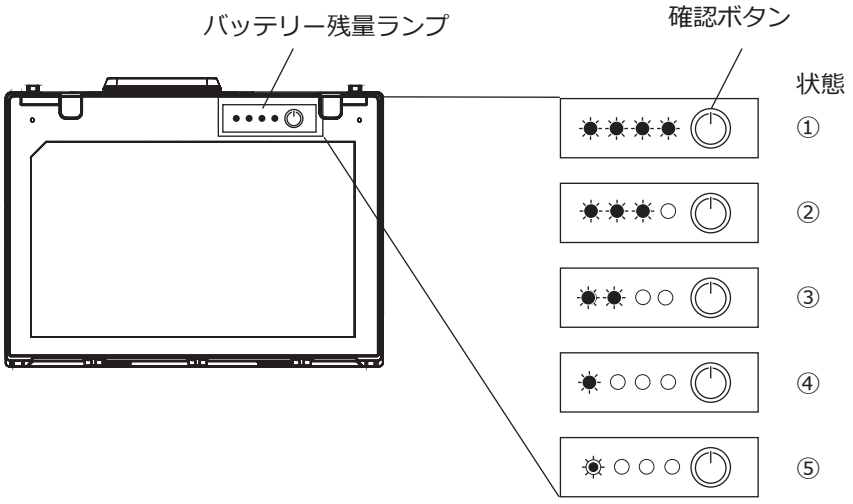

充電制限機能について

タブレット又は充電台で充電時、動作環境温度（0℃～ 40℃）を超える環境でバッテリーを使用する場合、保護のため、バッテリーへの充電を制限する「充電制限機能」が働くことがあります。充電制限中は、タブレットのバッテリーランプが点滅（緑色）し、バッテリーが充電されません。この状態で長時間使用を続けますと、バッテリーが放電を続け、バッテリー切れの状態になりますのでご注意ください。

5．PC-LZWEBGBT01(交換用大容量バッテリー)

使用上のご注意

- LZ-WE10 シリーズ以外のタブレットに本製品を装着しないでください。故障の原因となります。
- 本製品を充電する場合は、当社指定の充電方法で充電ください。
  LZ-WE10 シリーズのタブレットに装着し、充電する。
  バッテリー充電台（PC-LZWEBTCH01）に接続し、充電する。
- 本製品に変形・膨張・異臭・異音・漏出・その他の異常が見られる場合には、絶対に使用および充電しないでください。そのまま使用または充電されますと事故の原因となります。
- 長期間使用せずに保管を行う場合は、2 ヶ月に 1 度バッテリーパックの充電を行ってください。充電がされない場合、故障の原因になります。
- バッテリーは消耗品であり、充放電を繰り返すことで性能が徐々に劣化し、場合によってはバッテリーが膨らむことがあります。 バッテリーが膨らんでいるなどの異常が見られる場合は、すぐに使用を中止していただき修理センターなどへご相談ください。 バッテリーの膨らんでいる状態で使用を続けることにより端末の別箇所に破損が発生した場合は、有償修理となります。

仕様

色	グレー
耐環境性能	防塵防滴：IP65(本体装着時) 耐落下性能：1.5m (サポートスタンド着用時)
使用環境	使用時：装着する機器 (タブレット PC、バッテリー充電台) の 使用環境に準ずる 保管時：温度：-20~60℃　湿度：20~90% (ただし、結露無きこと)
容量	11.01V 、6000mAh
表示器	ー
外形寸法	幅 123.65 ×長さ 89.9 × 高さ 24mm (突起物含まず)
重量	351g

付属品一覧

・サポートスタンド
・サポートスタンド用ゴムシート

外観図

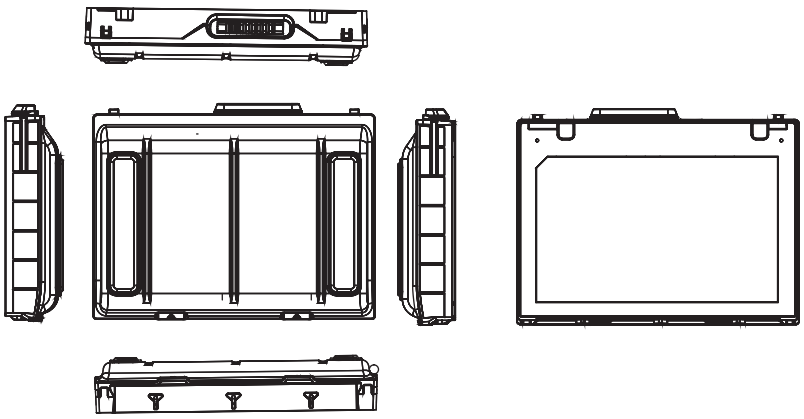

稼働時間

大容量バッテリーを使用することで、タブレット PC の稼働時間を延ばすことが可能です。

バッテリケアモード	標準バッテリー	大容量バッテリー
無効：100%	約 11 時間	約 15.5 時間
80%	約 9 時間	約 12.5 時間

※ JEITA2.0 での計測結果

サポートスタンド取付手順

【事前準備】

- PC-LZWEBGBT01 本体　　1 個
- トルクスドライバー (T6)　1 個　　※お客様にて事前にご準備願います。

※サポートスタンドを取り付けずに大容量バッテリーを使用すると耐落下性能は維持できませんのでご注意ください。

1. シャットダウン状態のタブレット PC の背面から下図丸印内：3 箇所のネジ（トルクスネジ：T6) を外します。

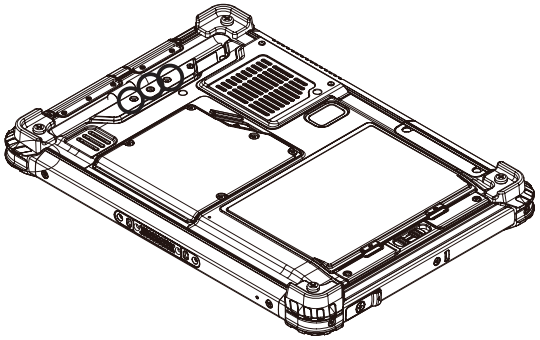

2. 下図丸印のパーツをサポートスタンドと交換します。

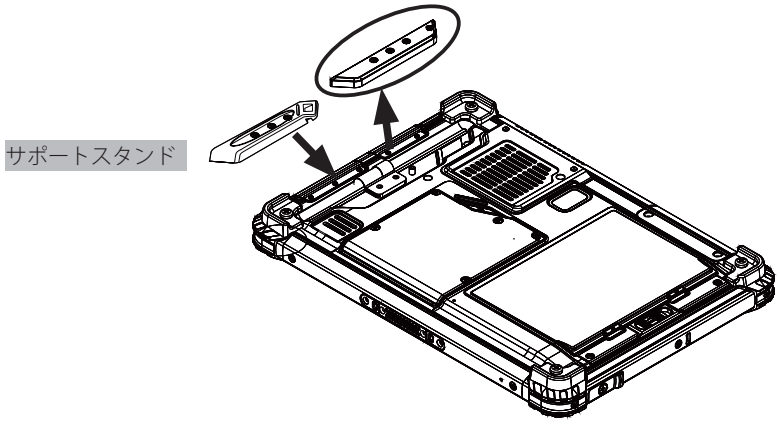

3. 1 で取り外したネジを使用してサポートスタンドを固定 (推奨トルク値:0.22N･m) し、その上からサポートスタンド用ゴムシートを貼り付けます。

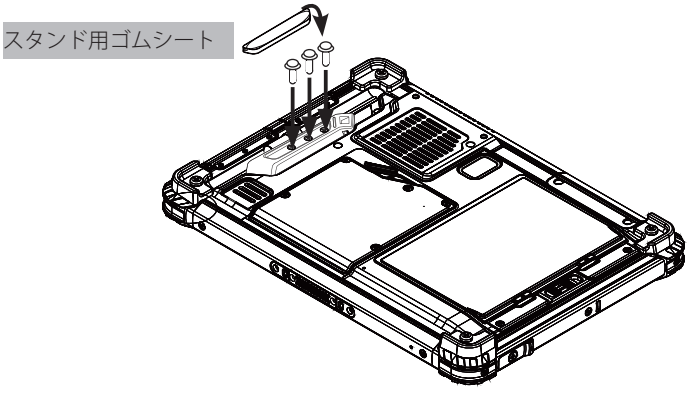

4. 標準バッテリーを取り外し、大容量バッテリーと付け替えます。

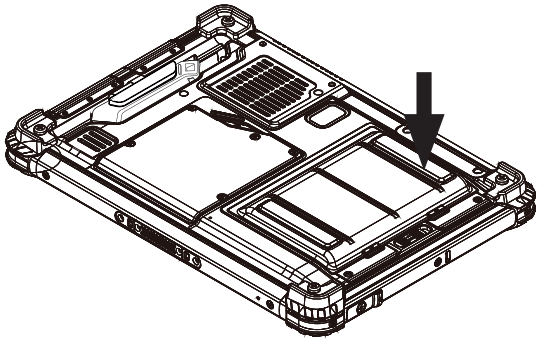

6．PC-LZWEBTCH01(バッテリー充電台)

使用上のご注意

- 使用する電源は、充電台付属の AC アダプターをご使用ください。
- LZ-WE10 シリーズ以外のバッテリーをバッテリー充電台に接続しないでください。故障の原因となります。
- バッテリーを接続する時は、バッテリー充電台の奥までしっかりと差し込んでください。奥まで差し込まないと、充電されない場合があります。
- バッテリーを取り外すときはバッテリーをまっすぐ上方向に引っ張り取外してください。上方向以外に無理な力を加えますと故障の原因となります。
- バッテリー残量が 80%以上あるときは、バッテリーの充電が始まらない場合があります。これは バッテリーの劣化を抑制するための仕様です。
- 本製品にはバッテリーケアモード機能は搭載されていないので、タブレット PC 本体でバッテリーケアモードに設定したバッテリーでも、本製品ではバッテリーケアモードでは充電されませんのでご注意ください

仕様

色	黒
耐環境性能	防塵防滴：無し 耐落下性能：無し
使用環境	動作時　温度：5~35℃　湿度：5~90%　(ただし、結露無きこと) 非動作時　温度：-30~70℃　湿度：5~95%　(ただし、結露無きこと)
対応バッテリー	・PC-LZWEBT01　(LZ-WE10H シリーズ標準搭載バッテリー) ・PC-LZWEBGBT01
充電時間	・標準バッテリー　：約 4 時間 ・大容量バッテリー：約 4 時間
入力電圧	AC100V ± 10% 50/60Hz（AC アダプター使用）
表示器	電源ランプ、充電ランプ
外形寸法	幅 173.5 ×長さ 61.8 × 高さ 35.2mm (突起物含まず)
重量	187.6g

付属品一覧

AC アダプター	充電台の Type-C コネクターに接続してご使用ください。
AC ケーブル	本 AC アダプター専用です。

外観図

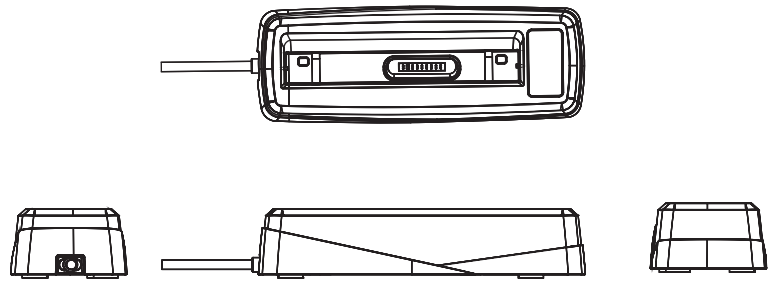

充電ランプ

充電ランプにより、バッテリー充電の状態を確認することができます。

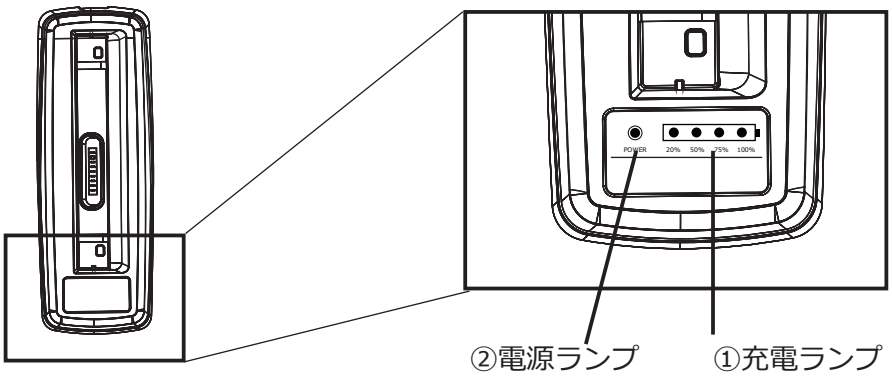

	説明
充電ランプ：100%	緑点灯：満充電完了　緑点滅：充電中 (75% ～ 99%)
充電ランプ：75%	緑点灯：75% 以上充電完了　緑点滅：充電中 (50% ～ 74%
充電ランプ：50%	緑点灯：50% 以上充電完了　緑点滅：充電中 (25% ～ 49%)
充電ランプ：25%	緑点灯：25% 以上充電完了　緑点滅：充電中 (0% ～ 24%)
電源ランプ	オレンジ点灯：充電可能状態

※充電ランプ 100% が点灯しているときはバッテリへは充電されていません。
　充電残量が 80% を下回ると充電が再開し、再度充電ランプが点滅します。

バッテリーの着脱

バッテリーを充電台に装着するときは、
電源ランプを手前にした状態で、バッテリーの向きを左側にラベル面、下側にコネクタ面になる向きでバッテリ台に装着します。

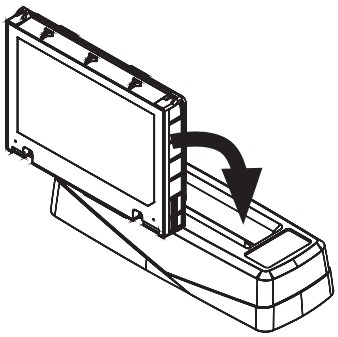

7．PC-LZWEDMBT01(ダミーバッテリー)

使用上のご注意

- 本製品は LZ-WE10 シリーズのダミーバッテリーです。バッテリーとしてはご使用いただけません。

仕様

色	グレー
耐環境性能	防塵防滴：IP65(本体装着時) 耐落下性能：無し
使用環境	タブレット PC 本体使用環境に準ずる
表示器	無し
外形寸法	幅 123.65 ×長さ 100.84 × 高さ 15.65mm (突起物含まず)
重量	49g

付属品一覧

付属品無し

外観図

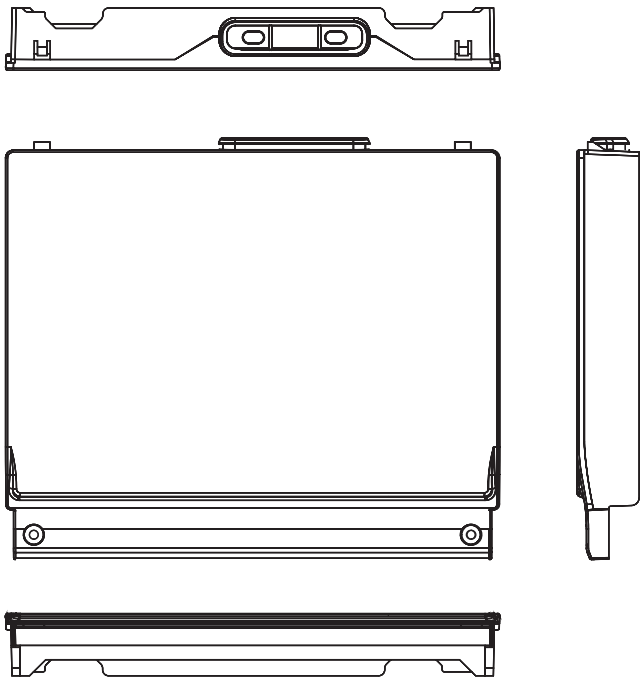

PC-LZWEDMBT01 取付手順

【事前準備】

- PC-LZWEDMBT01 本体　　1 個
- トルクスドライバー (T6)　1 個　　※お客様にて事前にご準備願います。

1. シャットダウン状態のタブレット PC からメインバッテリーを取り外し、下図丸印内にあるネジ (トルクスネジ：T6) を外して、バッテリ―リリーススライダー部を取り外します。

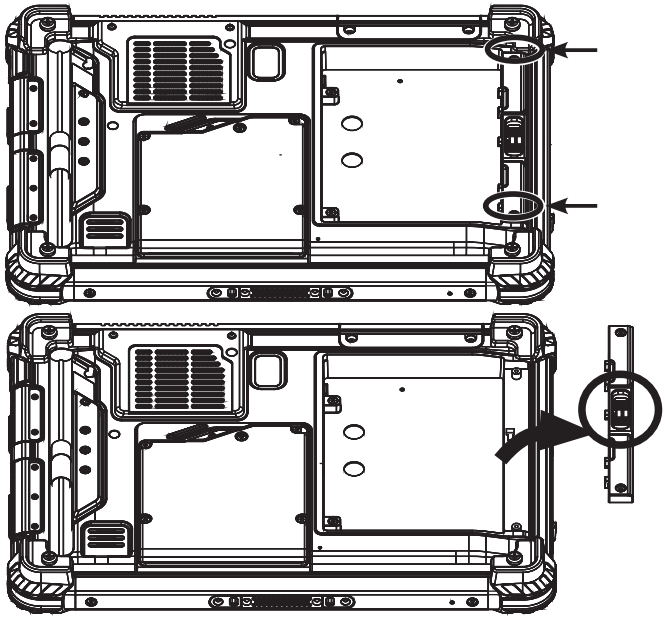

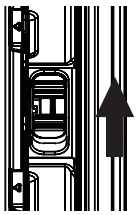

バッテリーリリース
スライダーを上に
スライドした状態で
外します。

2. ダミーバッテリーをバッテリー取り付け部に装着し、バッテリ―リリーススライダー部を固定していたネジ 2 点でダミーバッテリーを固定します。
(推奨トルク値：0.22N・m)

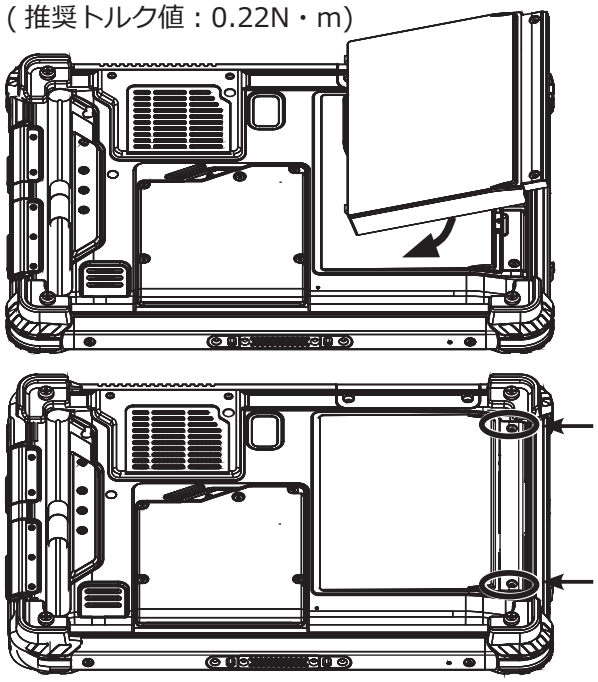

8．PC-LZWEVESA01(VESA マウントキット)

使用上のご注意

- 本製品は LZ-WE10 シリーズ、LZ-WA10 シリーズ、LZ-AA10 シリーズ、LZ-WB10 シリーズに使用できます。
- 本体を取り付けた状態で、引っ張ったり、衝撃を与えないでください。
- 本製品を取り付けて 使用される際には、必ずネジに緩みがないか確認ください。
- 本製品は VESA75, VESA100 対応のネジ穴部の板厚が 6mm 以下のスタンド等にご使用ください。
- 本オプション品を PC 本体に取付け、固定する際は、必ず付属のネジを使用してください。ネジ穴深さを超えるネジを使用するとネジが本体内に突き抜け、破損する可能性があります。十分にご注意ください。
- 本オプション品を PC 本体に取付ける際は記載の推奨トルク値で締め付けてください。締付トルクが弱い場合は本体の脱落の可能性があります。また、締付トルクが強すぎる場合は本体を破損する可能性があります。十分にご注意ください。

仕様

対応製品	LZ-WE10 シリーズ、LZ-WA10 シリーズ、LZ-AA10 シリーズ、 LZ-WB10 シリーズ
耐環境性能	防塵防滴：IP65 耐落下性能：無し
マウント	VESA　75mm × ,75mm、100mm × 100mm 対応
外形寸法	幅 254 ×奥行 175 × 高さ 23.5mm (突起物含まず)
重量	392g

付属品一覧

ネジ変換スペーサー	LZ-WE10 シリーズに取り付けるためのスペーサーです。(4 個使用)
プラスネジ (M4 × 10mm)	本製品を VESA 対応のスタンド等に取り付ける為のネジです。 (4 個使用)
プラスネジ (M2 × 4mm)	本製品を LZ-WA10 シリーズ、LZ-AA10 シリーズ、LZ-WB10 シリーズのタブレットに取り付ける為のネジです。(4 個使用)

外観図

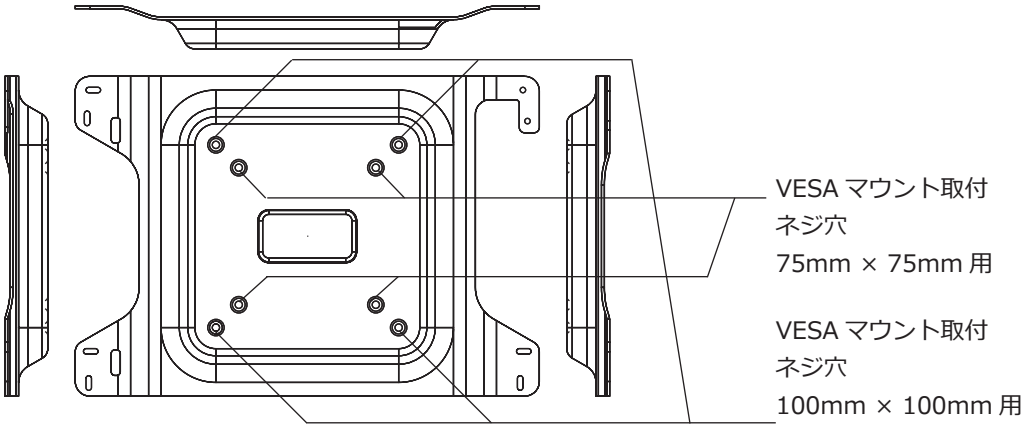

PC-LZWEVESA01 取付手順

【事前準備】

- PC-LZWEVESA01 本体　1 個
- ネジ変換スペーサー　4 個　※製品に同梱しております。
- プラスネジ (M4 × 10mm)　4 個　※製品に同梱しております。
- プラスネジ (M2 × 4mm)　4 個　※製品に同梱しております。
- ボックスレンチドライバー (6mm)　1 個　※お客様にて事前にご準備願います。
- プラスドライバー (#0)　1 個　※お客様にて事前にご準備願います。
- プラスドライバー (#1)　1 個　※お客様にて事前にご準備願います。

○ LZ-WE10 シリーズ取り付け位置

1. LZ-WE10 シリーズの背面ゴム脚を 4 か所取り外します。

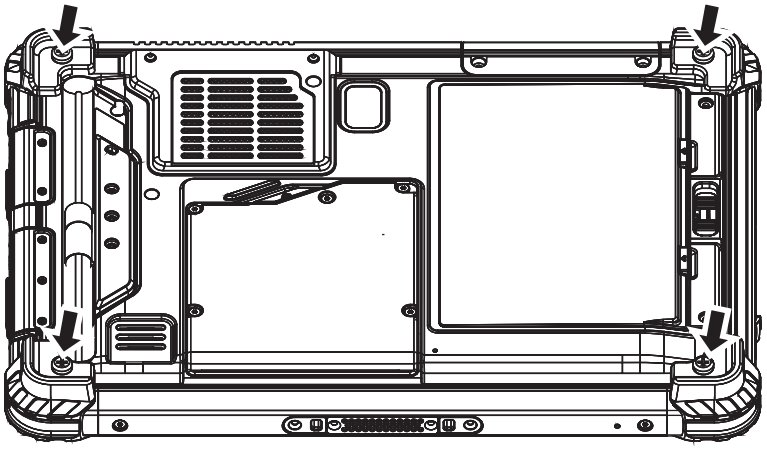

2. ゴム脚が装着されていたネジ穴に ネジ変換スペーサーをボックスレンチドライバーで固定します。(推奨トルク値：0.25N・m)

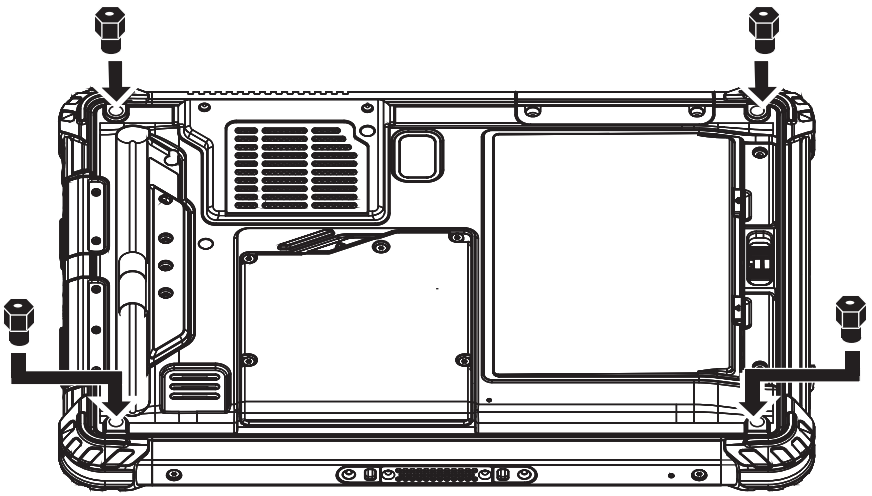

3. PC-LZWEVESA01 を図の向きに取り付け、プラスネジ (M2 × 4mm)4 個を使用して固定します。(推奨トルク値：0.22N・m)

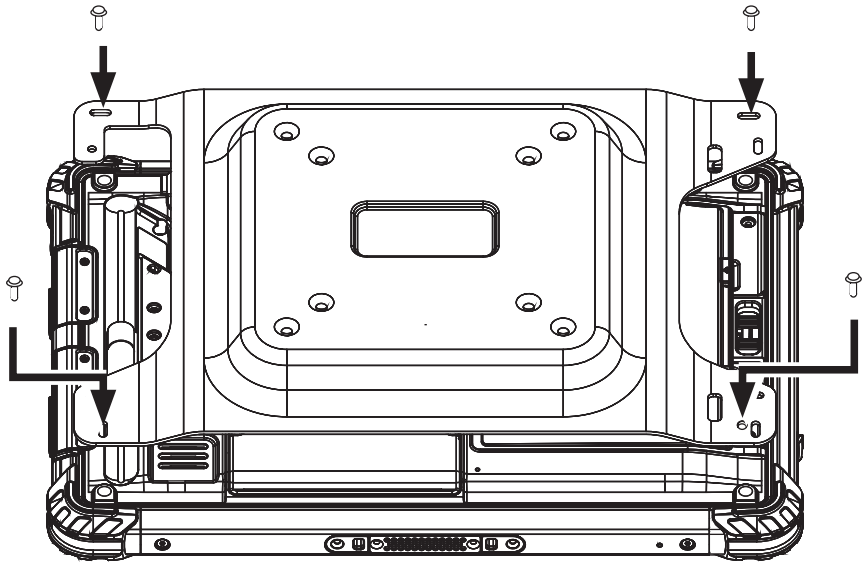

タブレットに PC-LZWBVESA01 を取り付けした後、プラスネジ (M4 × 10mm) 4 個を使用して、VESA スタンド等に取り付けてください。(推奨トルク値：0.49N・m)

9．PC-LZWBLAN01(有線 LAN 拡張コネクター)

使用上のご注意

- LZ-WE10 シリーズに拡張コネクターを取り付ける際は、しっかり最後まで押し込んでからネジ締めしてください。
- LZ-WE10 シリーズの拡張コネクタースロットは、何もつけない状態では使用しないでください。必ず、拡張コネクターカバーか、各種拡張コネクターを取り付けた状態でご使用ください。
- 拡張コネクターカバーを取り外した状態では、製品の角が鋭くなります。ケガにはご注意ください。

仕様

筐体色	グレー
対応製品	LZ-WE10 シリーズ、LZ-WB10 シリーズ
耐環境性能	防塵防滴：無し 耐落下性能：無し
I/O ポート	有線 LAN コネクター (RJ-45) × 1 (10/100Mbps)
使用環境	タブレット PC 本体使用環境に準ずる
外形寸法	幅 71.1 ×奥行 22.1 × 高さ 20.8mm (突起物含まず)
重量	20g

付属品一覧

六角穴付きボルト (H1.5 × 9mm)　2 個	LZ-WE10 に取り付ける際には使用しません。 (LZ-WB10 シリーズ取付用のネジです)

外観図

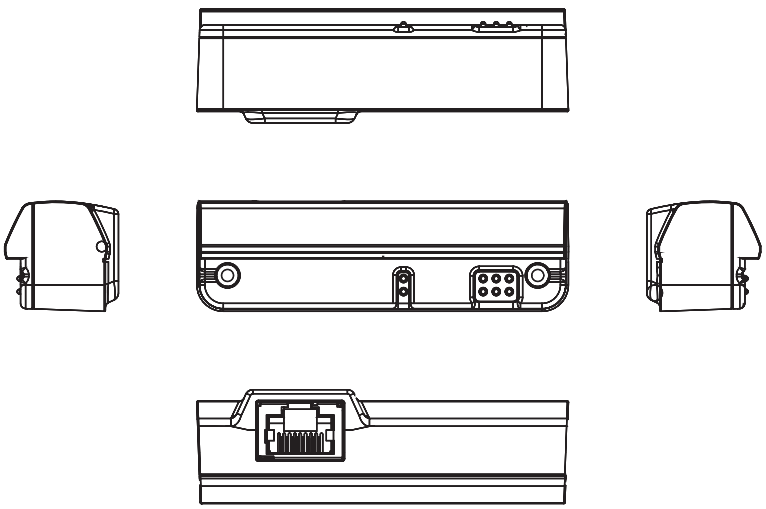

PC-LZWBLAN01 取り付け手順

【事前準備】

・PC-LZWBLAN01 本体　　1 個
・プラスドライバー (#0)　　1 個　　※お客様にて事前にご準備願います。

(1) LZ-WE10 シリーズのタブレットに標準で取り付けてある拡張コネクターカバーをプラスドライバー (#0) を使用して取り外します。取り外したネジは PC-LZWBLAN01 の固定に再利用しますので、無くさないようにしてください。

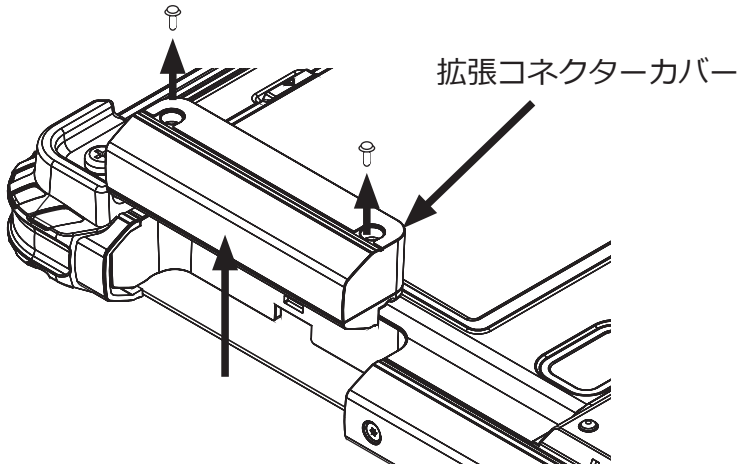

(2) 下図の様な向きで PC-LZWBLAN01 をタブレットに取り付けます。この際に PC-LZWBLAN01 が進まなくなくなるまで、しっかり最後まで押し込んでください。

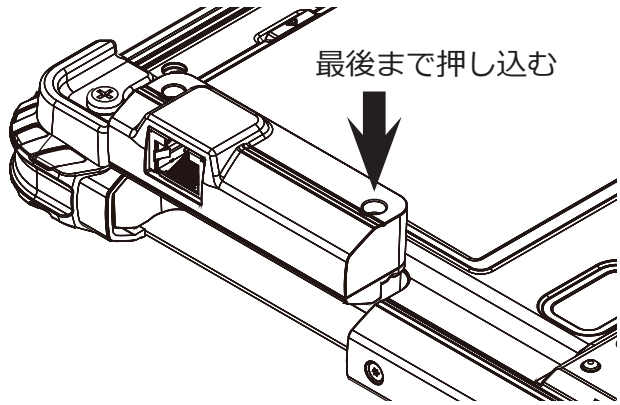

(3) 最後に (1) で取り外したネジを使用し、2 カ所固定してください。

10. PC-LZWBCOM01(COM 拡張コネクター)

使用上のご注意

- LZ-WE10 シリーズに拡張コネクターを取り付ける際は、しっかり最後まで押し込んでからネジ締めしてください。
- LZ-WE10 シリーズの拡張コネクタースロットは、何もつけない状態では使用しないでください。必ず、拡張コネクターカバーか、各種拡張コネクターを取り付けた状態でご使用ください。
- 拡張コネクターカバーを取り外した状態では、製品の角が鋭くなります。ケガにはご注意ください。

仕様

筐体色	グレー
対応製品	LZ-WE10 シリーズ、LZ-WB10 シリーズ
耐環境性能	防塵防滴：無し 耐落下性能：無し
I/O ポート	COM コネクター (D sub 9pin) × 1（RS232） ボーレート：MAX 120kbps (115200bps) データフォーマット： - Data bits: 5, 6, 7, and 8 - Stop bits: 1, 1.5, and 2 - Parity: odd, even, mark, space, no parity 信号電圧範囲　出力：± 8.7V　入力：± 25V
使用環境	タブレット PC 本体使用環境に準ずる
外形寸法	幅 71.1 ×奥行 22.1 × 高さ 20.8mm (突起物含まず)
重量	20g

付属品一覧

六角穴付きボルト (H1.5 × 9mm) 2 個	LZ-WE10 に取り付ける際には使用しません。 (LZ-WB10 シリーズ取付用のネジです)

外観図

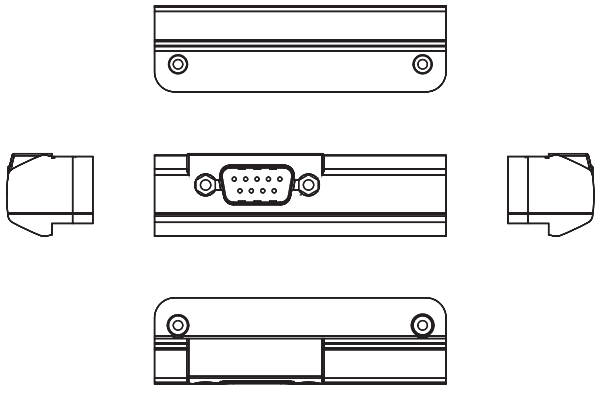

PC-LZWBCOM01 取り付け手順

【【事前準備】
- PC-LZWBCOM01 本体　　1 個
- プラスドライバー (#0)　　1 個　　※お客様にて事前にご準備願います。

(1) LZ-WE10 シリーズのタブレットに標準で取り付けてある拡張コネクターカバーを取り外します。プラスドライバー (#0) を使用してください。取り外したネジは PC-LZWBCOM01 の固定に再利用しますので、無くさないようにしてください。

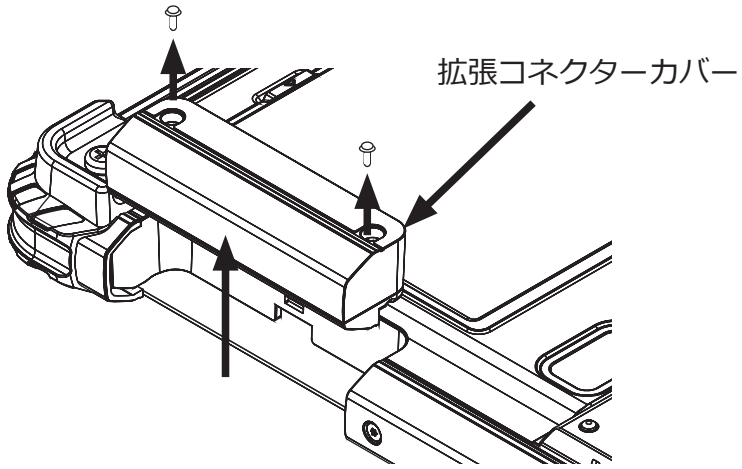

(2) 下図の様な向きで PC-LZWBCOM01 をタブレットに取り付けます。この際に PC-LZWBCOM01 が進まなくなるまで、しっかり最後まで押し込んでください。

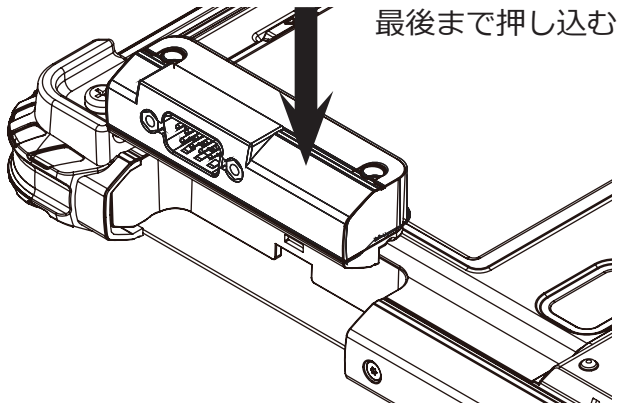

(3) 最後に (1) で取り外したネジを使用し、2 カ所固定してください。

11. PC-LZWEBCR01(バーコードリーダー)

使用上のご注意

- LZ-WE10 シリーズにバーコードリーダーを取り付ける際は、しっかり最後まで押し込んでからネジ締めしてください。
- LZ-WE10 シリーズの拡張コネクタースロットは、何もつけない状態では使用しないでください。必ず、拡張コネクターカバーか、バーコードリーダーを取り付けた状態でご使用ください。
- バーコードリーダーをタブレットに取り付けた状態で落下したとき、バーコードリーダーが破損する可能性がありますのでご注意ください。
- スキャン部 LED の光を肉眼で見たり、他人の顔あるいは目に向けて照射したりしないでください。
- スキャン部レンズが汚れていると、バーコードの読み取り性能が低下するなどの影響が生じます。ほこりや汚れがついている場合は柔らかい布に水または中性洗剤を含ませ軽くふいてください。

仕様

筐体色	グレー
耐環境性能	防塵防滴：無し 耐落下性能：無し
読み取り仕様	センサー :CMOS センサー、640 × 480 ピクセル、60FPS 照準：レッドドット LED、630nm イルミネーション：ワームホワイト LED、CCT 3000K
使用環境	動作時 温度 :-10~50℃ 湿度 :20~90% (ただし、結露無きこと) 非動作時 温度 :-20~60℃ 湿度 :20~90% (ただし、結露無きこと)
工場出荷状態で読み取り可能であるコード	Codabar, Code 128 , GS1-128 , Code 39 , Code 93 , Datamatrix, Interleaved 2 of 5, PDF417, GS1 Databar, GS1 DatabarLimited, GS1 Databar Expanded, UPC-A, UPC-E, EAN/JAN-8, EAN/JAN-13, Aztec, Code 32 Pharmaceutical, GS1 Composite Codes, GS1 DataBar Omnidirectional, NEC 2 of 5
設定変更によって読み取り可能となるコード	Codablock A, Codablock F, Code 11, ISBT 128, GS1 Composite Codes, Matrix 2 of 5, Maxicode, MicroPDF417, MSI, Telepen, UPC-E0, UPC-E1, TLC 39, HanXin, Australian Post, Japan Post, Planet, Postnet, IATA Code 2 of 5, Industrial 2 of 5, Grid Matrix, Dot Code, China Post(Hong Kong 2 of 5), Korea Post, KIX Post
外形寸法	幅 69.8 ×高さ 16.7 ×奥行 22.9 mm (突起物含まず)
重量	18.5g

" 設定変更によって読み取り可能となるコード " を使用するためにはカスタマイズが必要となります。サポートを希望される場合はタブレット製品付属の保証書に記載されているテクニカルサポートまでお問い合わせください。

付属品一覧

付属品無し

外観図

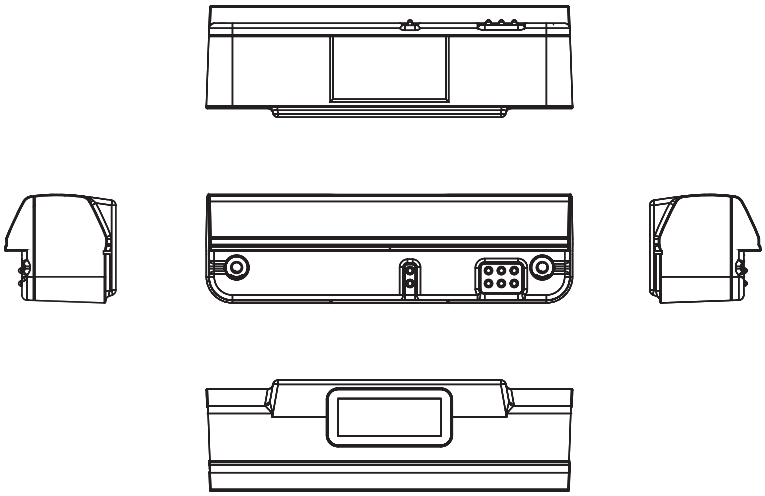

PC-LZWEBCR01 取り付け手順

【【事前準備】
- PC-LZWEBCR01 本体　　1 個
- プラスドライバー (#0)　　1 個　※お客様にて事前にご準備願います。

1. LZ-WE10 シリーズのタブレットに標準で取り付けてある拡張コネクターカバーを取り外します。プラスドライバー (#0) を使用してください。取り外したネジは PC-LZWEBCR01 の固定に再利用しますので、無くさないようにしてください。

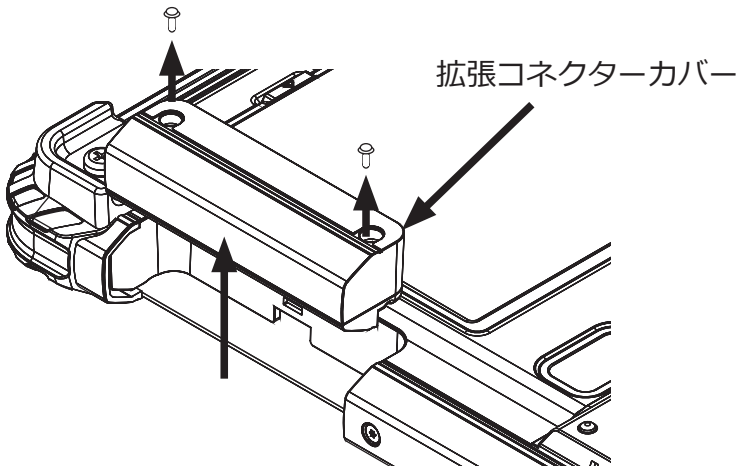

2. 下図の様な向きで PC-LZWEBCR01 をタブレットに取り付けます。この際に PC-LZWEBCR01 が進まなくなるまで、しっかり最後まで押し込んでください。

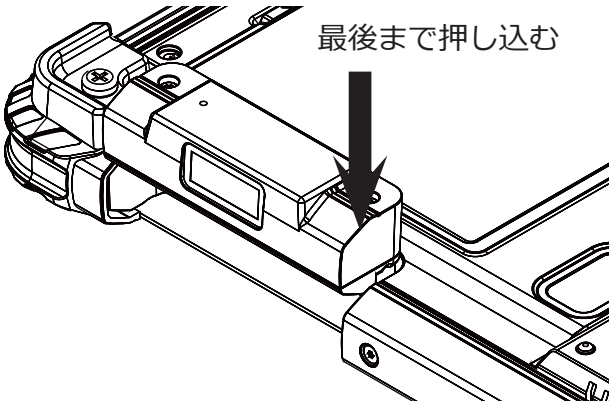

3. 最後に 1．で取り外したネジを使用し、2 カ所固定してください。

PC-LZWEBCR01 設定方法

LZ-WE10 シリーズの BIOS 設定画面で、バーコードリーダーの動作に関する設定が可能です。タブレット PC 搭載のファンクションキーでバーコードリーダーを動作させる場合には、BIOS 設定画面での設定変更が必要です。

◇ BIOS 設定の変更手順

BIOS 設定の変更手順は「LZ-WE10 シリーズ　ユーザーズマニュアル」の「その他の機能」を参照ください。各ファンクションボタンの位置は「LZ-WE10 シリーズ　ユーザーズマニュアル」の「各部の名称」を参照ください。

設定と機能

名前	詳細項目	値	説明
Barcode key	“Advanced” >"Oem Items">"Barcode Configuration"	Disable (初期設定)	バーコードリーダー機能を無効にします。
		F1/F2/F3/F4/ F5/F6	バーコードリーダー機能を有効にして任意のファンクションボタンに " スキャンボタン " を設定します。 F1 ファンクションボタン 1 に " スキャンボタン " を設定します。 F2 ファンクションボタン 2 に " スキャンボタン " を設定します。 F3 ファンクションボタン 3" に " スキャンボタン " を設定します。 F4 ボリュームボタンー (マイナス) に " スキャンボタン " を設定します。 F5 ボリュームボタン + (プラス) に " スキャンボタン " を設定します。 F6　※ 1 サポート外です。設定しないでください。 注意) 同じファンクションボタンに「Logitec ユーティリティ」・「Ctrl + Alt + Del mode」「バーコードリーダー」の機能を割り当てた場合、「バーコードリーダー」の機能が優先的に設定され、他の機能は使用できません。
Barcode Mode	“Advanced” >"Oem Items">"Barcode Configuration"	Manual mode (初期設定)	設定したファンクションボタンを押している間 " スキャン ON" となります。ボタンを離すまたはバーコードが読み取れた場合 " スキャン OFF" となります。
		Auto mode	設定したファンクションボタンを 1 度押すと " スキャン ON" となります。30 秒バーコードを読み取れなかった場合またはバーコードが読み取れた場合 " スキャン OFF" となります。

12. PC-LZWENFC01(NFC アダプター)

使用上のご注意

- LZ-WE10 シリーズに NFC アダプターを取り付ける際は、しっかり最後まで押し込んでからネジ締めしてください。
- LZ-WE10 シリーズの拡張コネクタースロットは、何もつけない状態では使用しないでください。必ず、拡張コネクターカバーか、各種拡張コネクターを取り付けた状態でご使用ください。
- 拡張コネクターカバーを取り外した状態では、製品の角が鋭くなります。ケガにはご注意ください。

仕様

筐体色	グレー
対応製品	LZ-WE10 シリーズ
耐環境性能	防塵防滴：IP65 耐落下性能：90cm 使用温度：0 ～ 40℃ 使用湿度：20 ～ 90%(結露無き事)
対応カード	FeliCa、ISO/IEC 14443 TypeA/TypeB、ISO/IEC 15693 マイナンバーカード * すべての読み取りを保証するものではありません 総務省指定：第 AC-20107 号 地方公共団体システム機構の公的個人認証サービス適合検証済み
対応規格	USB CCID 準拠、拡張 APDU 対応
外形寸法	幅 71.1 ×奥行 39.0 × 高さ 20.6mm

付属品一覧

付属品無し

外観図

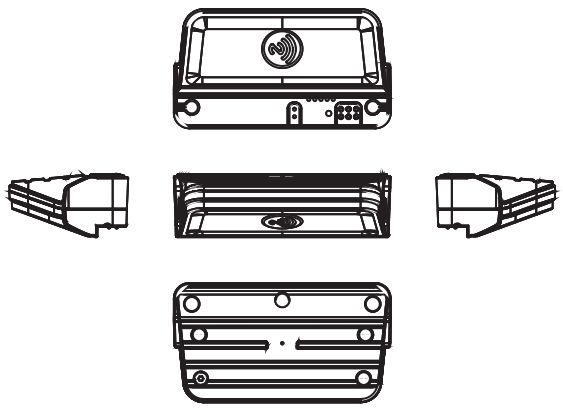

PC-LZWENFC01 取り付け手順

【事前準備】
- PC-LZWENFC01 本体　　1 個
- プラスドライバー (#0)　　1 個　　※お客様にて事前にご準備願います。

(1) LZ-WE10 シリーズのタブレットに標準で取り付けてある拡張コネクターカバーを取り外します。プラスドライバー (#0) を使用してください。取り外したネジは PC-LZWENFC01 の固定に再利用しますので、無くさないようにしてください。

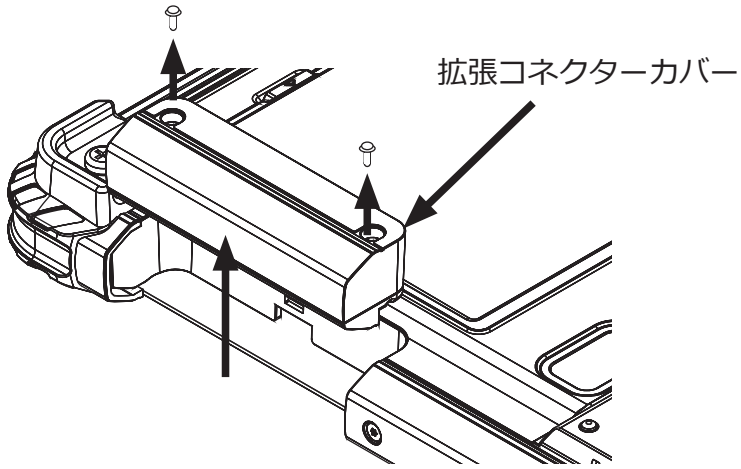

(2) 下図の様な向きで PC-LZWENFC01 をタブレットに取り付けます。この際に PC-LZWENFC01 が進まなくなるまで、しっかり最後まで押し込んでください。

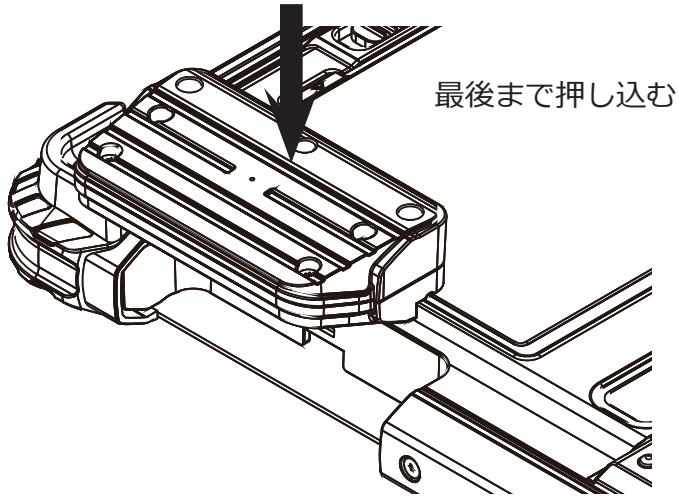

(3) 最後に (1) で取り外したネジを使用し、2 カ所固定してください。

タブレット PC 本体添付のリカバリーディスク (LZWEH_SJP7) のバージョンが 2.00 より前の場合、別途デバイスドライバーのインストールが必要となります。タブレット製品付属の保証書に記載されているテクニカルサポートまでお問い合わせください。

13. PC-LZWBAC01(AC アダプター)

使用上のご注意

- 長期間ご使用にならない場合はコンセントから抜いた状態で保管してください。
- AC アダプターのプラグ部分に大きな力がかからないように取り扱いにはご注意ください。

仕様

筐体色	黒
耐環境性能	防塵防滴：無し 耐落下性能：無し
使用環境	動作時　　温度：0~40℃　湿度：20~90% （ただし、結露無きこと ） 非動作時　温度：-20~60℃　湿度：20~90% （ただし、結露無きこと ）
入力仕様	90 ～ 264Vac, 47 ～ 63Hz, 1.6Arms(@100Vac)
出力仕様	19V, 3.42A
外形寸法 (AC アダプター部)	幅 106 ×奥行 46.5 × 高さ 28mm (突起物含まず)
ケーブル長	AC アダプター：1.5m、AC ケーブル：1.5m
重量	300g

付属品一覧

AC ケーブル (1.5m)	本製品にご使用いただく電源ケーブルです。

外観図

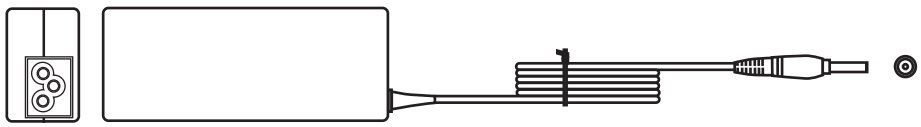

14. PC-LZWEACTPN01(アクティブペン)

使用上のご注意

- 本製品の動作には乾電池の取り付けが必要です。
- 付属の乾電池は動作確認用です。ご利用の際は新しい乾電池をご用意ください。
- 長期間ご使用にならない場合は乾電池を抜いた状態で保管してください。

仕様

筐体色	グレー
耐環境性能	防塵防滴：IP65 耐落下性能：無し
落下耐性	無し
使用環境	動作時　　温度：5~40℃　湿度：30~80% (この温度範囲を超えない範囲で、電池の使用可能温度に準ずる)
外形寸法	φ 9.5mm × 長さ 140mm (突起物含まず)
重量	10g

付属品一覧

単 6 乾電池 (動作確認用)	

各部名称と機能

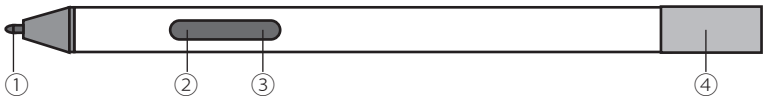

番号	名称	説明
①	ペン先	液晶画面にタッチすることで操作できます。
②	選択ボタン	本製品では使用しません
③	消しゴムボタン	マウスの右クリックと同等の役割をします。
④	キャップ	電池交換の際に取り外します。

電池の取付

1. キャップを緩む方に回し、キャップを取り外します。
2. 単 6 電池をプラスを図の方向で挿入します。
3. キャップを締める方に回し取り付けます。キャップの銀の部分が見えなくなるまで締めます。タブレット PC（LZ-WE10H シリーズ）側の設定は不要です。そのままご使用いただけます。①

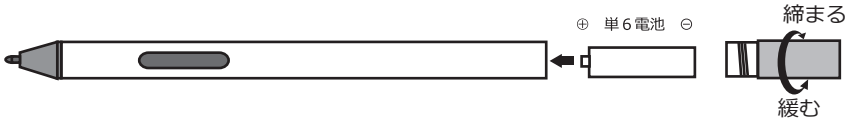

Logitec 堅牢タブレット・ユーザーズマニュアル
2026 年 8 月 3 版　66003040 ユーザーズマニュアル LZ-WE10 シリーズオプション Manual V03
製造元：ロジテック INA ソリューションズ株式会社